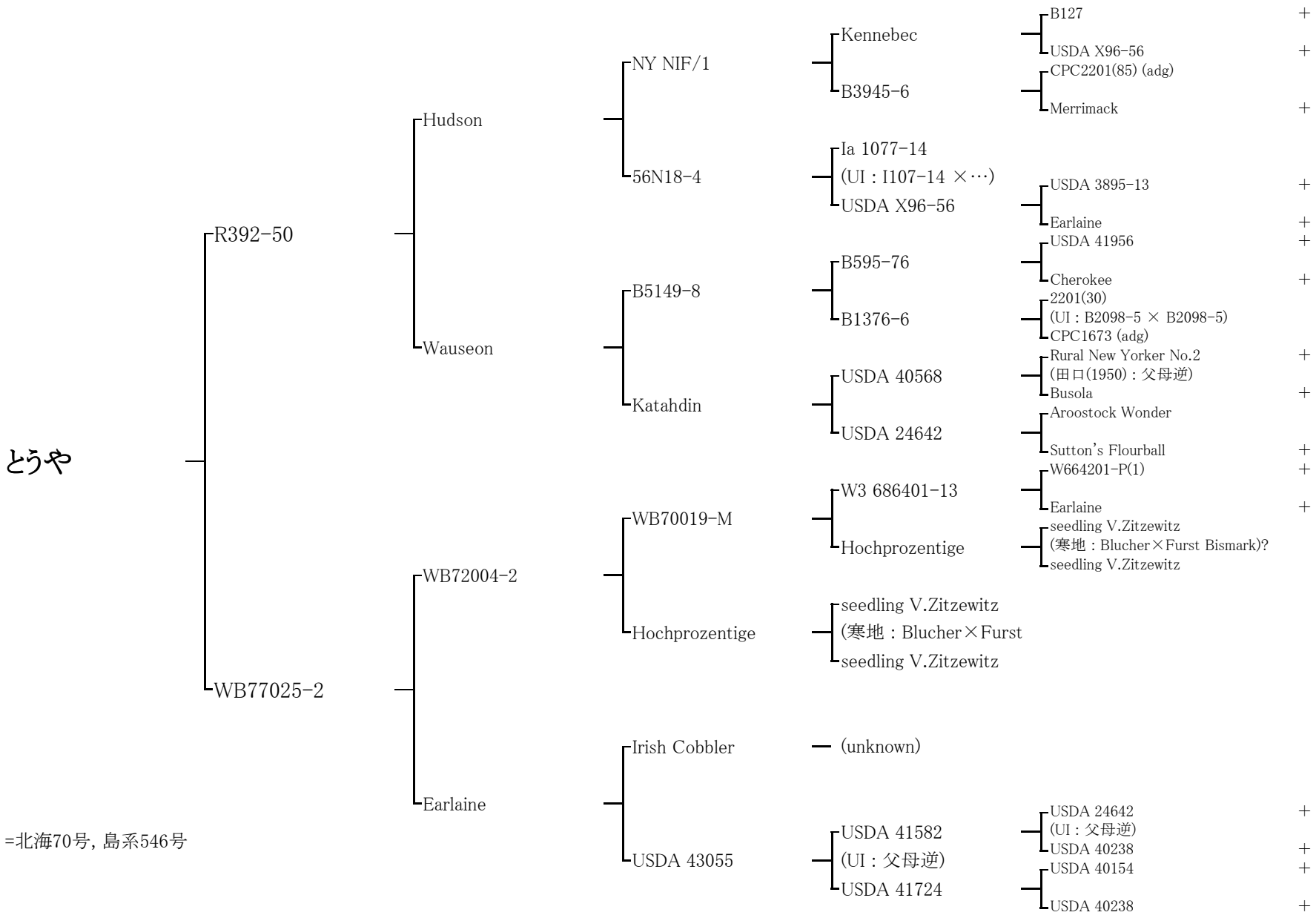

=北海70号, 島系546号