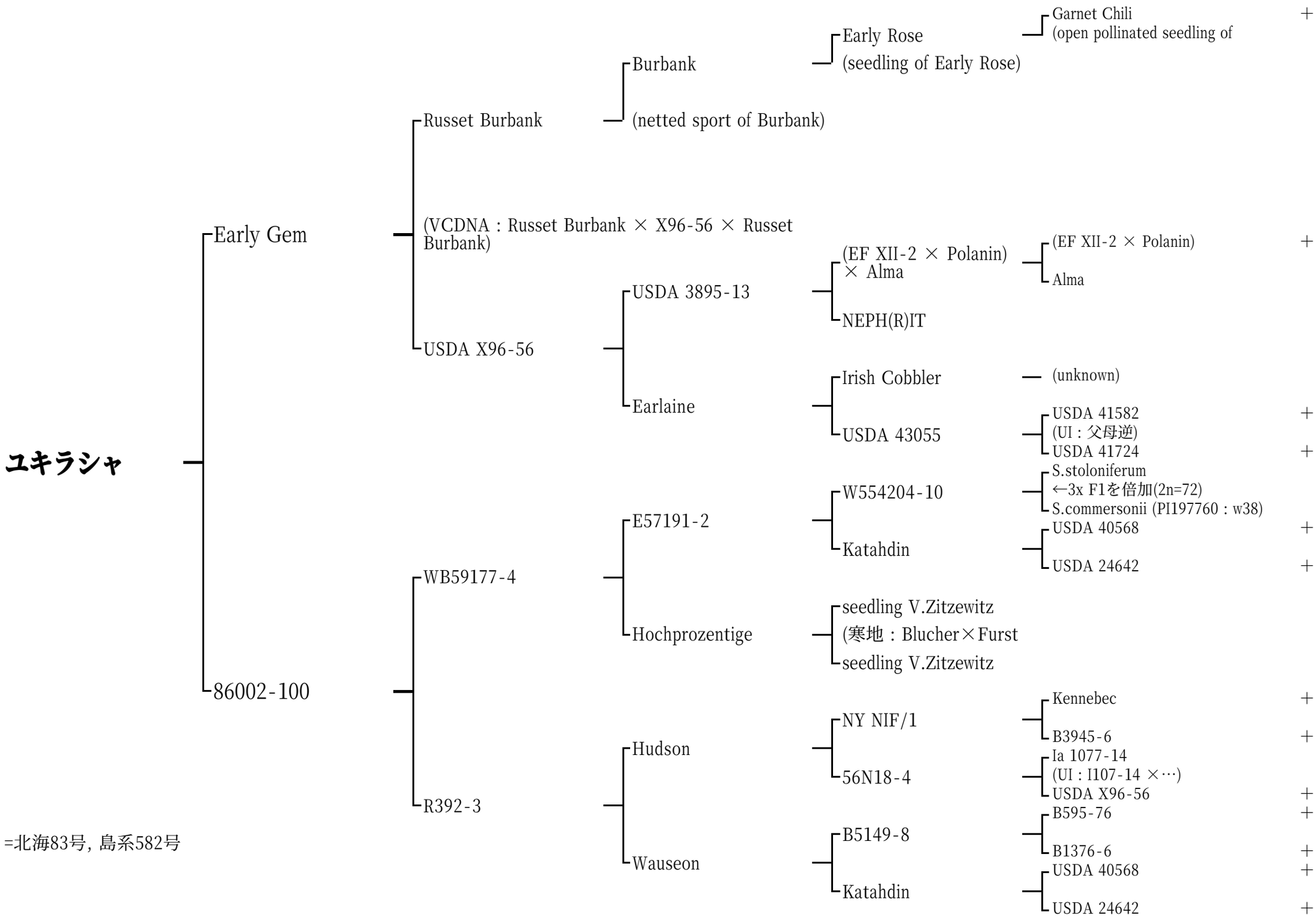

=北海83号, 島系582号